功能說明

- 可播放CD、CD-R/W
- 亦可播放MP3和WMA檔的CD-R / 可持續播放10個小時
- D/A轉換 24-位元/192KHz低噪訊和優秀線性
- 獨創音頻信號放大技術，能確保準確的音樂性
- 全功能遙控器
- 單曲/單碟重複播放及A至B段的重複播放功能
- 向前和反向跳播和查尋作用
- VFD顯示幕，提供關於選曲和播放時間的訊息
- 顯示幕減光調整
- 數位輸出：光纖*1 同軸*1
- 袖珍型尺寸可與NAD C 316BEE擴大機搭配

技術規格

型號	C516BEE
D/A轉換	24-Bit/192Khz
頻率響應	20Hz ~ 20KHz / +0.5dB
S/N噪訊比	≥ 118dB
數位輸出	光纖*1同軸*1
尺寸(H*W*D)	70*435*249mm
重量	3.5公斤
其他	CD/CD-R/CD-RW 遙控器

※本表以原廠發佈數據為準。

台灣總代理

迎家音響事業股份有限公司

Tel :02-22992777 Fax:02-22996235

NAD power by passion

NAD系列產品 連續6年，榮獲WHAT HI★FI評鑑年度超值首選！

C516 BEE CD 播放機

Compact Disc Player 中文說明書

NAD power by passion

C516 BEE 播放機

Compact Disc Player 中文說明書

正面板

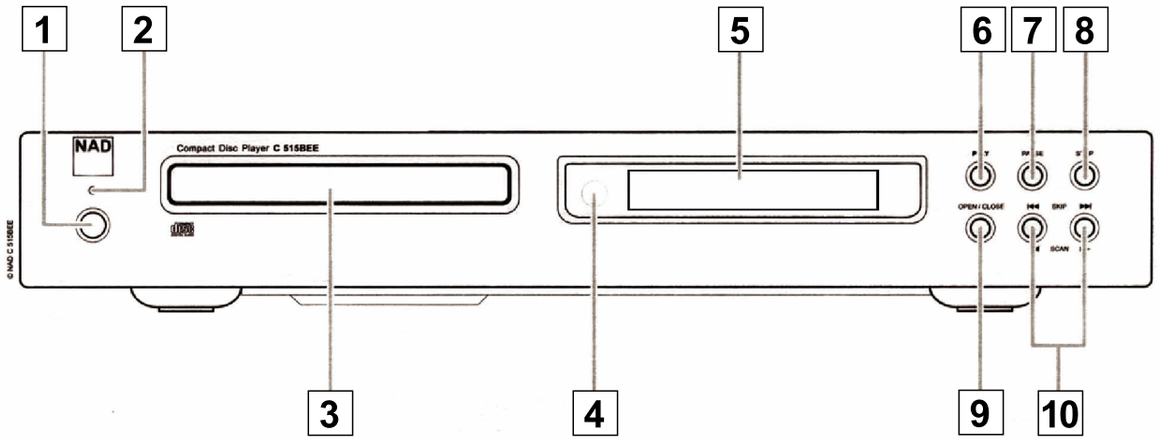

1.電源開關
2.電源指示燈
3.CD碟片置入槽
4.遙控接受器
5.功能顯示幕
6.播放鍵
7.暫停鍵
8.停止鍵
9.碟片置入槽 開/關
10.單曲/快速搜尋

背面板

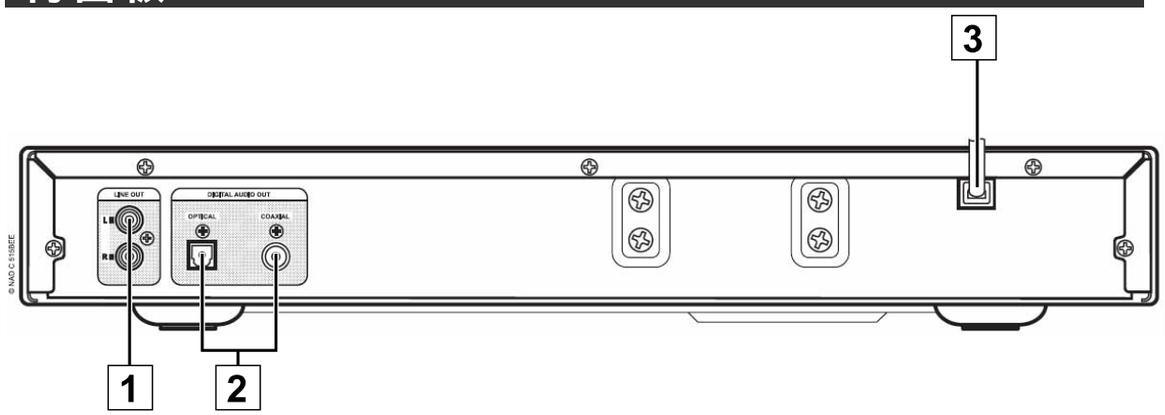

1.信號輸出接孔
2.數位輸出接孔(光纖 x1 / 同軸 x1)
3.電源線
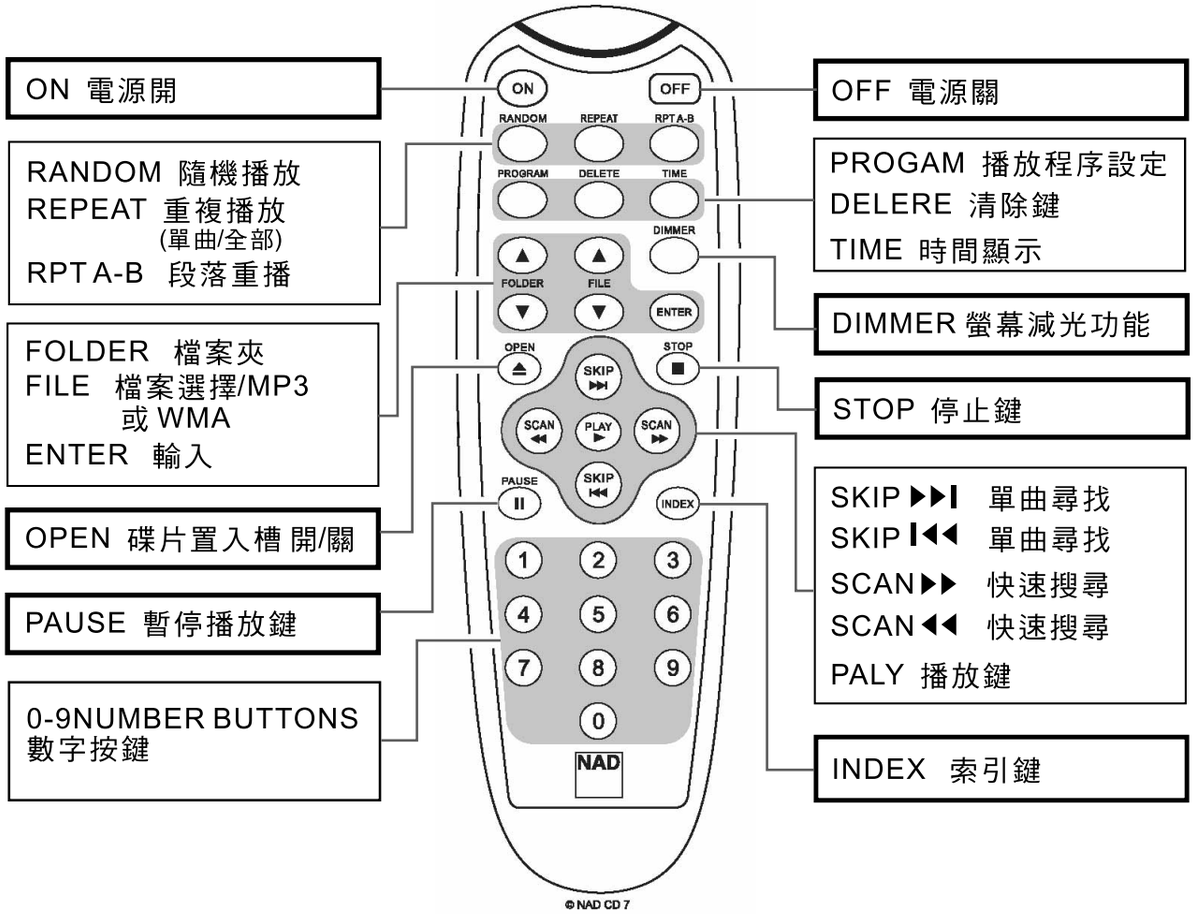
遙控器CD-7