D3020

萬用桌上藍芽音響主機

中文使用說明書

一、安裝使用前說明

應將 NAD D3020 放置於平穩的表面。避免將本機放置於受到陽光炙曬、靠近熱源或潮濕的地方。確保通風充足。請勿將本機放置於地毯之類的封閉空間內，因為那樣可能會阻礙機器的通風槽的氣流。對機器進行任何輸出入連接前，請確保機器已關機。

為方便您連接，NAD D3020 選用了不同顏色的 RCA 插孔。類比輸入右聲道插孔與左聲道插孔的顏色分別為紅色和白色，數位同軸輸入則為橘色。另有數位光纖與 3.5 前級與超低音輸出。為了取得最佳的性能和可靠性，請您選用高質量的信號線。請確保所有的信號線都未受到任何的損壞，且所有的端子都已插緊。

如您在一段長期時間內不打算使用本機，請將本機的電源插頭從 AC 電源插座上拔出。

如果有水不慎進入您的 NAD D3020，請切斷機器的供電，然後將電源插頭從 AC 插座上拔出。機器必須經過合格的維修技術人員檢查方可被再次使用。

請勿擅自打開機器的機殼，本機器內沒有可供用戶自行維修的部件。

請使用柔軟的乾布清潔機器。在必要的情況下，也可以用略蘸肥皂水的布進行清潔。請勿使用含苯的溶液或揮發性的溶劑清潔本機。

二、包裝內容物

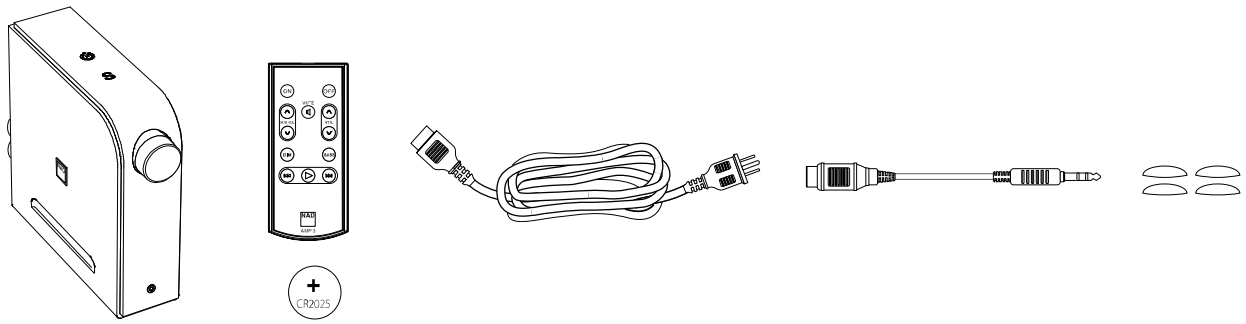

主機本體　遙控器/電池　電源線　3.5mm→同軸轉換頭　主機腳墊

備註 ：因 D3020 為桌上型音響，為日後轉換環境使用或運輸安全用途，建議您保留包裝盒、主機包裝布與盒內所有配件以供日後移動使用。

三、使用前安裝說明

1. 主機腳墊安裝

請使用包裝內附的黑色半球型軟墊安裝於本機底部；當欲直立放置時，請按照(圖一)位置安裝；當欲傳統橫向放置時，請照(圖二)位置安裝；推薦直立放置，可節省您寶貴的桌面空間。安裝腳墊時，四邊請上下左右整齊如(圖三)對準，可使機器於放置桌面時達到最穩定的狀態與音質效果。

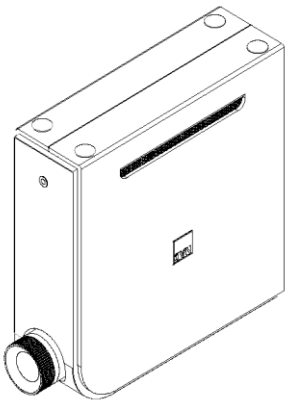

(圖一)直立放置安裝

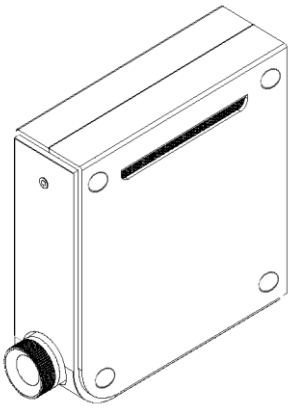

(圖二)橫向位置安裝

(圖三) 安裝時四邊對齊

2. 訊源器材連接安裝

- 請先連接訊源器材，請使用市構的訊號線，確實接駁。

  數位訊源 – 方型光纖線 / 數位 RCA 同軸線
  類比訊源 - RCA 立體聲線 / RCA 立體聲線 (帶地線端，黑膠唱盤用)

- 接上喇叭，注意正(紅)負(黑)極方向，本端子座可使用香蕉插端子(請將保護塞取下)，若為裸線連接，請確實接駁緊實，勿鬆動導致接觸不良。
- 若需連接主動式超低音，請使用包裝內附的 3.5 轉 RCA 同軸線，再串接市售的單端同軸線，連接超低音。
- 取出包裝內附電源線，接上插頭及安裝於電源插座。

四、機器各部位說明

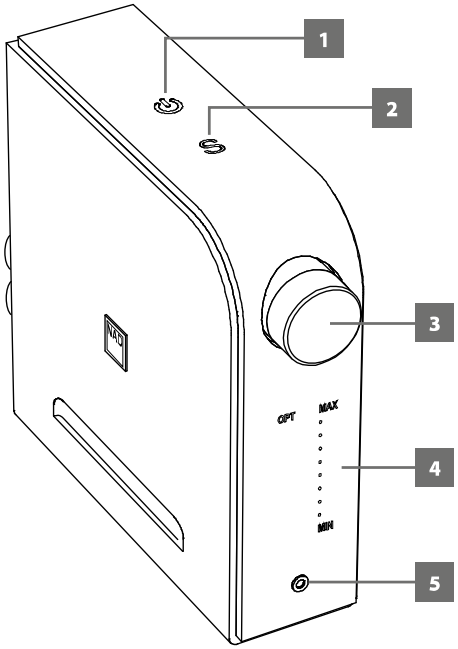

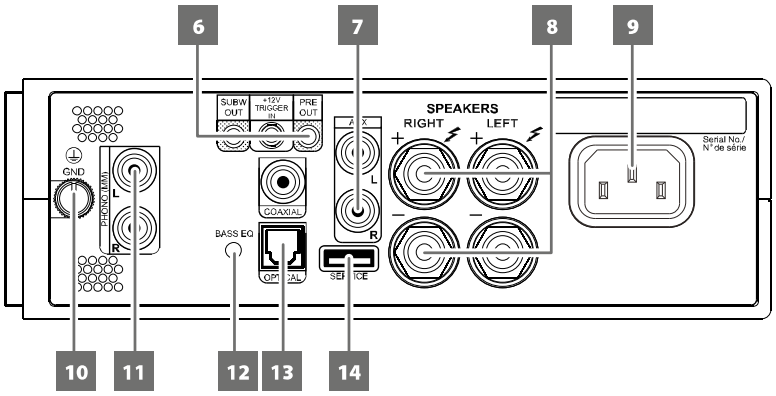

1. 電源開關鍵/指示燈

電源供應器連接後，電源開關指示燈亮起為紅色，表示目前機器為 Standby 待機狀態。

本機電源開啟採觸控式，直接按壓開啟電源會轉為高亮度白光，進入運作狀態，前面板狀態顯示屏幕也會亮起白光，顯示上一次訊源位置。

2. 訊源選擇鍵

訊源選擇鍵同為 LED 採觸控式，直接按壓切換訊源輸入，訊源顯示由上向下(或由右向左)依次為 OPT (光纖)→COAX (同軸) →AUX (RCA) →MM(PHONO) →BT(藍芽裝置)，重覆選擇。

3. 音量旋鈕

此旋鈕為專用音量旋鈕，向右(順時針)轉動為增大音量 MAX，向左(逆時針)轉動為減小音量 MIN；前面板 LED 屏幕有音量顯示。

4. 狀態顯示 LED 屏幕

開機運作後，LED 狀態顯示屏幕顯示

(1). 左側(或上側)顯示當前訊源位置

(2). 右側(或下側)顯示當前音量大小，MIN 至最大 MAX。

5. 耳機接孔

本機亦為高質素之耳機擴大器，耳機孔位為 3.5mm 立體聲規格插座，請使用高品質的 3.5mm 立體聲耳機連接。(備註: 6.3mm 耳機插頭請再接上市購 6.3mm→3.5mm 轉接頭)

本機耳機擴大機能具備高度阻抗對應力，即使高達 600 Ohm 的耳機仍能應付自如。

本機接上耳機後，喇叭的聲音會自動切為靜音。

6. PRE OUT (前級輸出) / +12V TRIGGER IN (電源連控) / SUBW OUT (超低音輸出)

・PRE OUT (前級輸出) ： 本機亦可當前級擴大機使用，請使用市購的 3.5 轉 RCA 立體聲訊號線利用此輸出連結至後級擴大機，音量由 D3020 控制，當使用為前級時，D3020 的喇叭端子無作用，切勿連接喇叭。

・+12V TRIGGER IN (電源連控) : 12V 觸發控制信號輸入插孔用於對同樣具備此項功能的外部設備進行控制，外部設備須具備+12V TRIGGER OUT 輸出端，如電動投影布幕、AV 擴大機等。使用連接線為 3.5mm 單聲道→3.5mm 單聲道訊號線。

・SUBW OUT (超低音輸出) : 可輸出超低音訊號，請使用包裝內附的 3.5 轉 RCA 同軸線，再串接市售的單端同軸線，連接超低音，增強低頻效果，進一部提昇整體音質。

7. AUX (類比 RCA 輸入)

連接具備類比 RCA 立體聲輸出的設備，如 CD/DVD/藍光 BD 播放器、選台器等。

8. SPEAKERS (喇叭端子座)

本機提供高級香蕉插型喇叭端子座，除傳統裸線直接連接外，喇叭線材可接駁香蕉插頭直接連接本機喇叭端子座。連接請注意，紅色為正極(+)，黑色為負極(-)。

9. 電源線接孔

請使用本機提供的電源線，切勿使用它種規格電源線以免損害機體。若須移動機器，請先按壓電源開關至待機狀態，再拔除電源線。

10. **唱頭訊號接地端** (GND)

D3020 連接 LP 黑膠唱盤時，請使用專業具接地線的唱頭訊號線材，並將唱頭訊號線上的接地端連接於此。

11. PHONO (唱頭輸入)

本機內建 MM 唱頭放大機能，可直接連結使用 MM 唱頭的黑膠唱盤。

12. Bass EQ (低頻增益)

・按下開關可開啟低頻強化效果，增加 6 dB 的低頻。開啟同時前面板 LED 屏幕音量顯示下方會顯示 ”BASS”字樣；再按下開關關閉，”BASS”字樣消失。

・若按住不放，直到螢幕的訊源位置跳至 COAX 同軸檔位，為本機回復出廠預設狀態。

13. 數位音訊輸入群

本機提供數位光纖(OPTICAL)與數位同軸(COAXIAL)輸入，連接具數位輸出的器材，如 CD 唱盤、BD/DVD 播放機、遊戲機、數位電視或機上盒等。 **(註：D 3020 無法解碼 DOBLY 與 DTS 音效，BD/DVD 播放機與遊戲機數位輸出須設定為 PCM 輸出。)**

14. 服務端子**(SERVICE)**

為維修機器用此功能須由原廠工程師進行，一般使用者勿需理會。

五、遙控器說明

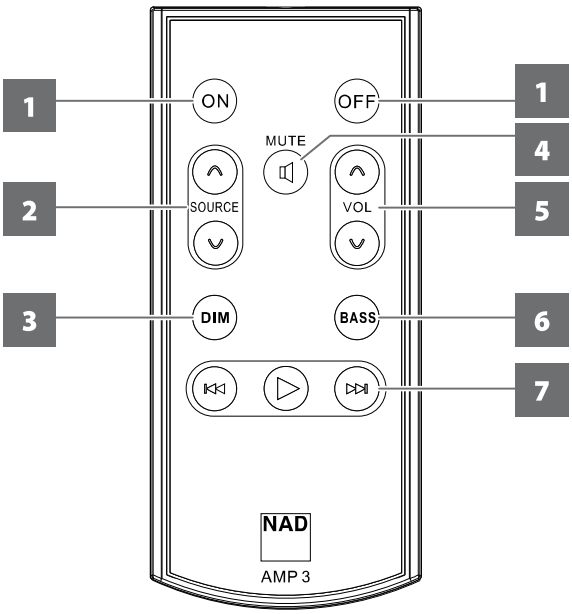

1. **電源開關鍵 (ON/OFF)**
   開機(ON)指示燈亮藍，進入運作狀態。
   關機(OFF)指示燈亮橘，返回待機狀態。
2. **SOURCE (訊源切換)**
   訊源上下鍵循環切換訊源位置。
3. **DIM (螢幕亮度變更)**
   由暗至亮，計 2 段顯示。
4. **靜音鍵(MUTE)**
   喇叭或耳機聆聽都會靜音，螢幕上音量表會閃爍，再按一下則恢復。
5. **VOL (音量調整)**
   按▲調高音量，按▼為降低音量，音量會顯示在螢幕上。
6. **BASS**
   按下開關可開啟低頻強化效果，增加 6 dB 的低頻。開啟同時顯示幕會出現 ”BASS EQ”字樣；再按下開關關閉，”BASS EQ”字樣消失。
7. **播放控制鍵群**
   進行藍芽播放網路音樂平台，可以直接操控進行『播放』、『暫停』、『下一首』及『回上一首』等功能；請注意遙控器是對準 D3020 機器，非播放的手機或電腦設備。

六、藍芽設定與播放說明

1. 將訊源切換至 BT 檔位。
2. 將手機、平板等智慧隨身裝置或電腦的藍芽裝置打開，第一次使用時，請進行搜尋及配對動作，配對裝置名稱為「D3020MKII XXXX」，每一台 D3020 都有其專屬 4 個號碼。
3. 配對成功後，進行連接動作成功後，顯示 Connected (已連接上)。
4. 若需更換另一台裝置播放，請關閉目前撥放裝置的藍芽，取消目前撥放裝置，另一台裝置即可配對操作播放。

備註 ：D3020 的藍芽裝置內建高音質 apt-X 音效編碼技術，若您的隨身智慧裝置支援 apt-X，即可同步對應此高音質效果。

備註 ： 本機藍芽為低功率電波輻射，須受「**低功率電波輻射性電機管理辦法**」，

第十二條 經型式認證合格之低功率射頻電機，非經許可，公司、商號或使用者均不得擅自變更頻率、加大功率或變更原設計之特性及功能。

第十四條 低功率射頻電機之使用不得影響飛航安全及干擾合法通信；經發現有干擾現象時，應立即停用，並改善至無干擾時方得繼續使用。

七、簡易訊源連接圖

1.輸入訊源連接

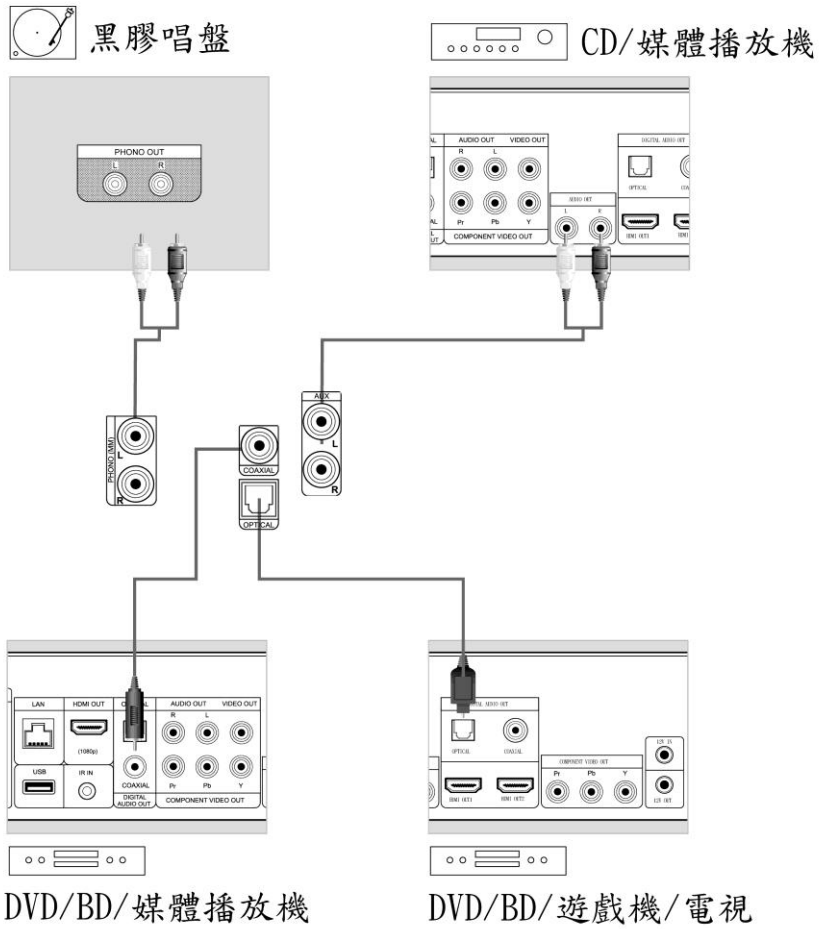

2. 喇叭/電源連接

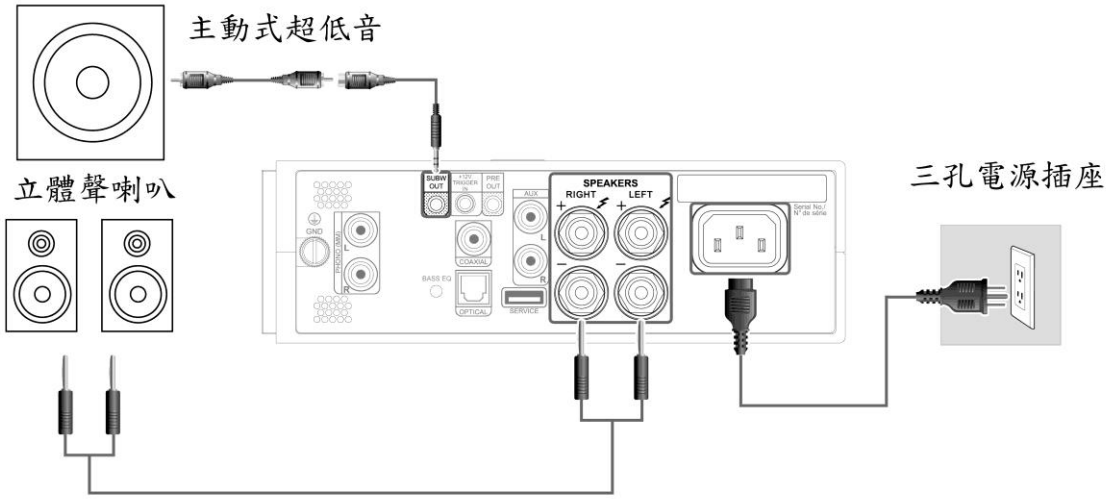

八、本機商品特點

1. 內建藍牙接收器，支援所有智慧型手機、平版電腦等隨身裝置音樂播放。
2. 藍牙音效傳輸支援高音質 apt-X 音質提升技術。
3. 內建綜合擴大器機能，平均輸出 30W/ch (8 ohms) D 類放大。
4. NAD 獨家『Hybrid Digital』擴大電路技術，無干擾、近乎零失真。
5. NAD 獨家 PowerDrive™ 「功率氣囊」電路系統。
6. 電源開關與訊源切換皆使用新潮便利之觸控式操作設計。
7. 直立式放置與橫向放置雙重擺位設計。
8. 高級耳機擴大器，對應最高耳機阻抗值達 600 Ohms。
9. 搭載大型無段油壓式音量控制旋鈕，轉動便利順暢。
10. LED 屏幕可顯示當前運作訊源與音量。
11. 同軸與光纖皆支援高解析 24 bits/ 192kHz 取樣頻率。
12. 附有超低音輸出，可再外接主動式超低音，提昇低頻效果與整體音質。
13. 附有前級輸出，可再外接後級功率擴大機。
14. BASS EQ 機能，開啟後可增加 6 dB 的低頻強化效果
15. 搭載 +12V 觸發控制信號輸入，可連控外部設備進行控制。
16. 附贈簡易型遙控器，方便音量、訊源切換、開關機、藍芽音樂播放控制等基本操作。

九、本機規格

●額定電壓規格：100-120Vac/60Hz , 最大 220-240Vac/50Hz

●額定消耗功率：50W

●待機消耗電力： <0.5 W

●平均輸出功率：30W/ 8 ohms

●最大輸出功率：60W/ 8 ohms，100W/ 4 ohms，150W/ 2 ohms

●數碼輸入：同軸 x 1、光纖 x 1

●類比輸入：RCAx1、PHONO(MM) x 1

●無線傳輸：藍芽，支援 apt-X 音效

●超低音輸出：3.5mm Mono

●前級輸出 : 3.5mm Stereo

●耳機輸出：3.5mm Stereo

●對應取樣頻率：最大 24bit / 192kHz

●對應 Bit-depth：16bit、20bit、24bit

●頻率響應：20 Hz~20 kHz (0dB to -0.3dB)

●訊噪比：> 98dB

●THD：< 0.01%

●體積：58 x 186 x 219mm

●重量：1.4 kg

設備名稱：擴大機　　型號（型式）：D3020
Equipment name　　Type designation (Type)

單元Unit	限用物質及其化學符號 Restricted substances and its chemical symbols					
	鉛Lead (Pb)	汞Mercury (Hg)	鎘Cadmium (Cd)	六價鉻 Hexavalent chromium (Cr^{+6})	多溴聯苯 Polybrominated biphenyls (PBB)	多溴二苯醚 Polybrominated diphenyl ethers (PBDE)
電路板	○	○	○	○	○	○
外殼	○	○	○	○	○	○
面板	○	○	○	○	○	○
遙控器	○	○	○	○	○	○

備考 1.〝超出 0.1 wt %〞及〝超出 0.01 wt %〞係指限用物質之百分比含量超出百分比含量基準值。

Note 1："Exceeding 0.1 wt %" and "exceeding 0.01 wt %" indicate that the percentage content of the restricted substanceexceeds the reference percentage value of presence condition.

備考 2.〝○〞係指該項限用物質之百分比含量未超出百分比含量基準值。

Note 2："o" indicates that the percentage content of the restricted substance does not exceed the percentage of reference value of presence.

備考 3.〝—〞係指該項限用物質為排除項目。

Note 3：The "–" indicates that the restricted substance corresponds to the exemption.

www.NADelectronics.com

©2019 NAD ELECTRONICS INTERNATIONAL

A DIVISION OF LENBROOK INDUSTRIES LIMITED

台灣總代理 ： 迎家音響事業股份有限公司　TEL: 02-2299-2777